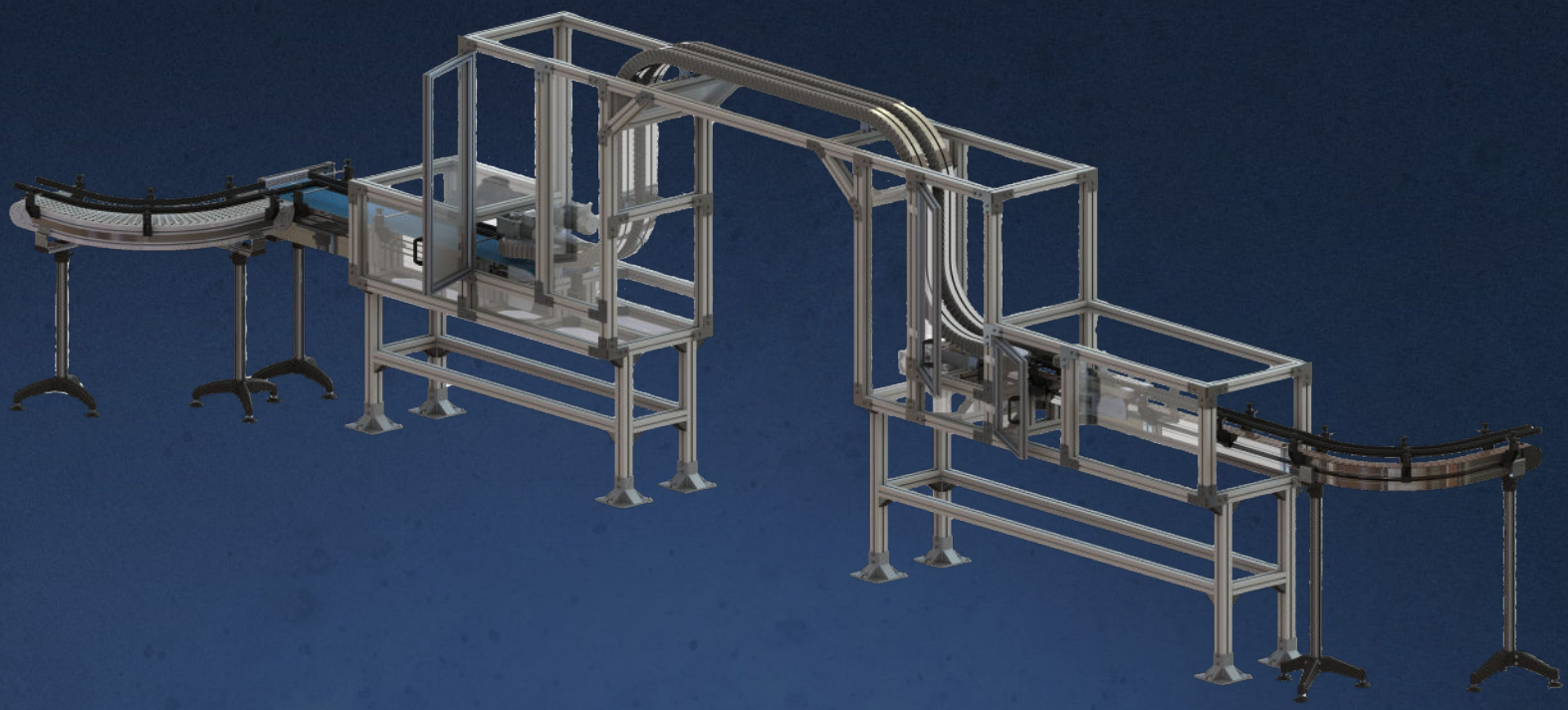

Convoyeurs Modulaires

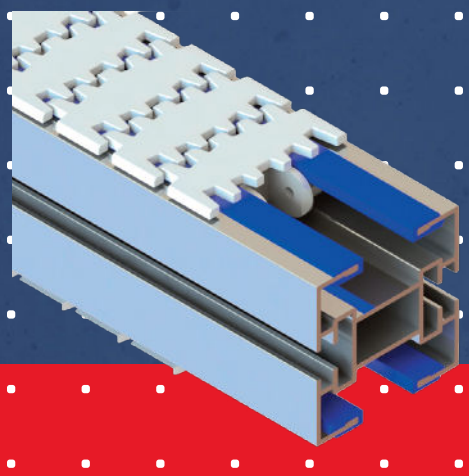

faber
by hellomoov'

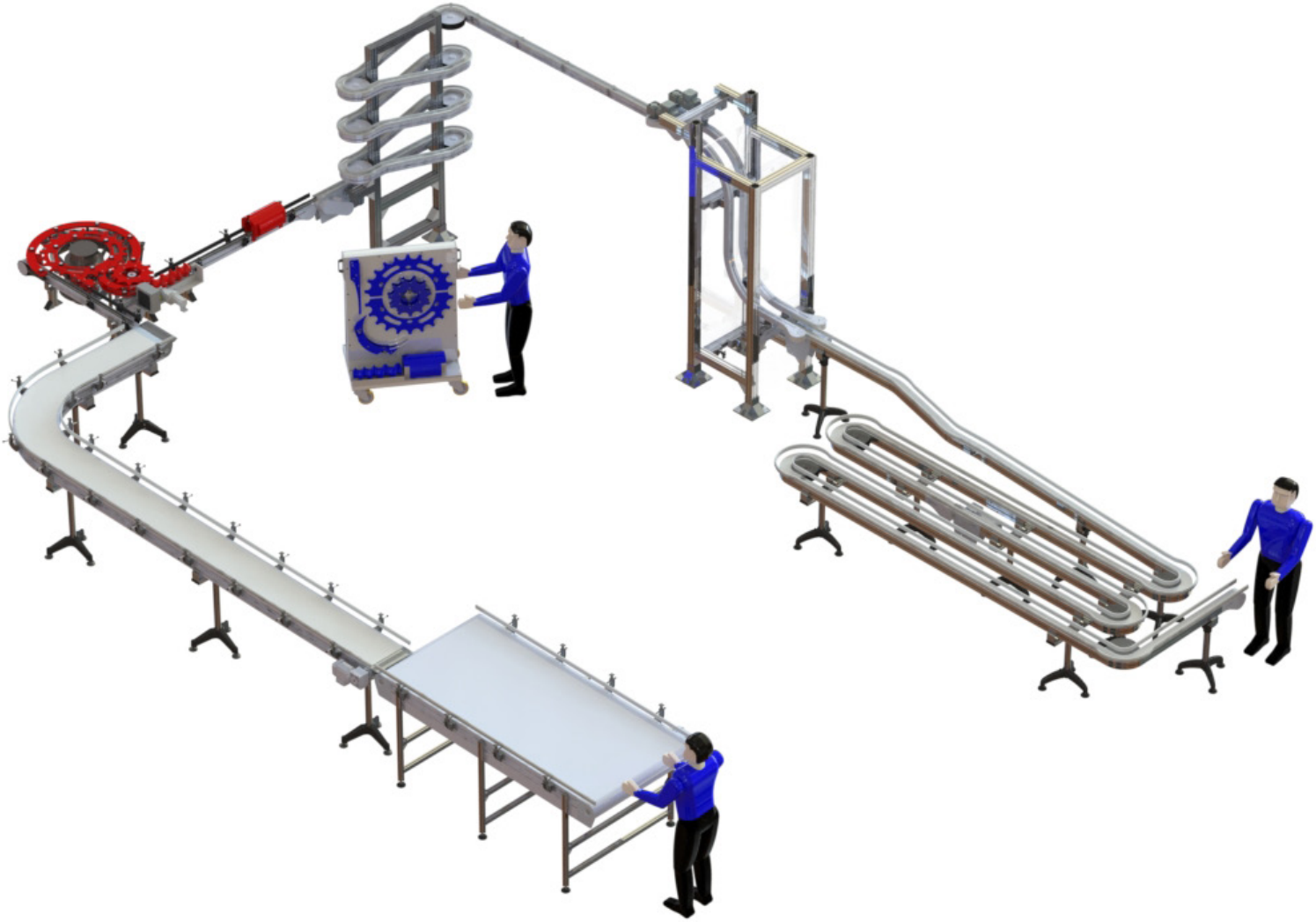

faber by hellomoov' - Société du groupe hellomoov'

Fort d'une expérience de plus de **35 ans** dans les convoyeurs modulaires, **Faber** prend en charge vos projets de convoyage dès l'expression du besoin.

À partir de nos gammes standard, nous proposons une cinématique personnalisée pour répondre précisément à vos besoins. Notre réseau de technico-commerciaux de proximité est toujours à votre écoute pour vous offrir des préconisations techniques adaptées.

Nous mettons à disposition de votre bureau d'études des bibliothèques 2D/3D complètes pour faciliter votre travail. Grâce à notre stock important, nous garantissons des délais de réponse et de livraison courts. Enfin, nous vous offrons la possibilité de recevoir nos produits en kit, sous forme de convoyeurs entièrement montés ou clés en main, selon vos besoins.

Nous innovons constamment pour améliorer les performances, les fonctions, l'ergonomie, et la sécurité de nos produits, ainsi que pour développer de nouveaux produits.

Notre engagement

Depuis 1997, Faber est certifié **ISO 19001**, témoignage de notre engagement envers la qualité et l'amélioration continue de nos process.

Aujourd'hui, Faber s'engage dans un nouveau projet d'entreprise en mettant en place une démarche RSE. Ce projet d'entreprise permettra d'allier les enjeux environnementaux et sociaux aux enjeux économiques.

Nous agissons pour un développement durable. Protéger les hommes et l'environnement en conservant et réalisant des produits modulaires, réparables et à longue durée de vie. Nous pouvons ainsi recycler les matériels que nous pouvons fournir et dont vous n'avez plus besoin, en travaillant sur le recyclage de nos emballages et des déchets.

Convoyeurs à chaînes plalettes

faber
by hellomoov'

FLEX

Largeurs 70 à 196 mm

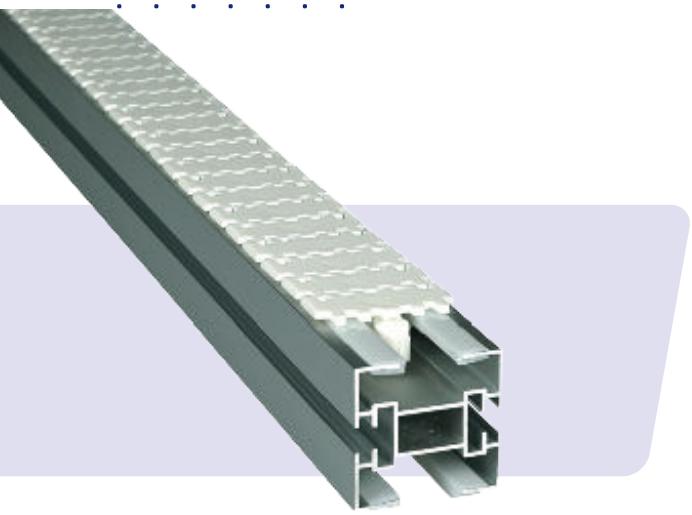

Les convoyeurs Flex, standard et économiques, sont parfaits pour le transport de charges isolées. Ils s'ajustent à tous types d'implantations et sont disponibles en modules prêts à monter ou en convoyeurs assemblés et testés en atelier. De nombreux accessoires (pieds, guides, supports) communs à nos gammes facilitent leur intégration. Compatibles avec des milliers de convoyeurs en service, ils permettent une mise en œuvre, une transformation et une évolution rapides de vos lignes actuelles.
Leurs petits rayons de courbure et leur faible niveau de bruit améliorent l'environnement de travail. Équipés de transferts motorisés, chemins de câbles, boîtiers de commande et vitesse variable, ils offrent une automatisation avancée.
6 largeurs sont disponibles (45, 65, 85, 105, 182 et 300 mm) et de nombreuses variantes de chaînes répondent aux besoins spécifiques de chaque application.

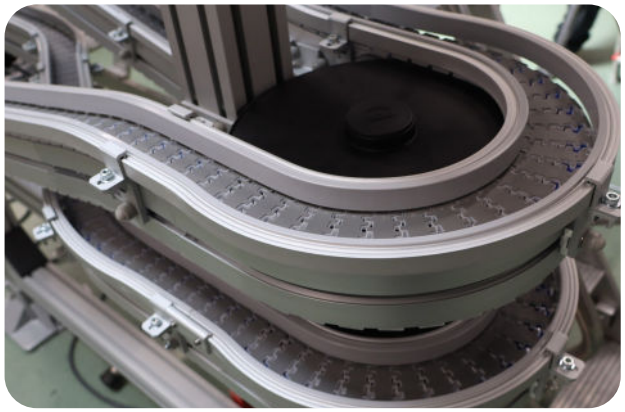

Les caractéristiques

- Standard
- Economique
- Facilement modulable
- Silencieux
- Pour transport de produits unitaires
- Largeurs 45 à 300 mm en structure aluminum et de 65 à 105mm en structure inox

ROBUR

Largeurs 70 à 196 mm

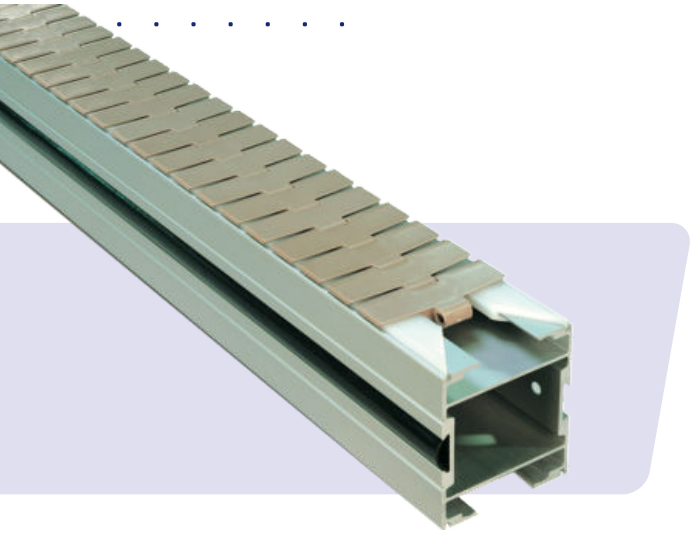

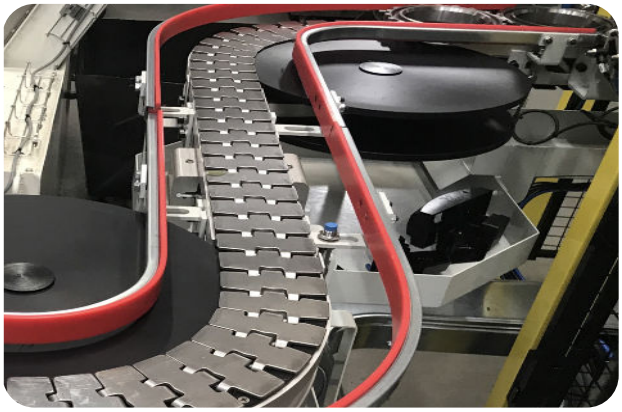

Les convoyeurs modulaires à chaîne à palette Robur sont des équipements robustes et fiables qui ont fait leurs preuves depuis plus de 30 ans.

Ils sont conçus pour répondre aux exigences des environnements industriels les plus exigeants, notamment ceux caractérisés par la présence de poussières, de copeaux ou d'autres conditions difficiles. Ces convoyeurs industriels offrent une grande polyvalence, adaptés aussi bien aux produits unitaires qu'aux produits suremballés.
Que ce soit pour le transport de pièces, de composants, de colis ou d'autres charges, les convoyeurs Robur garantissent un déplacement fluide et efficace tout au long de la ligne de production.

C'est la seule gamme de convoyeurs pouvant être équipée de chaines entièrement métalliques (en acier ou inox) pour des problématiques de résistance mécanique, d'usure ou de haute température.

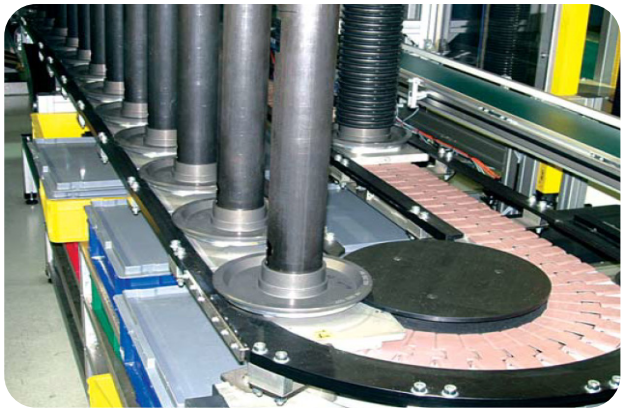

Les convoyeurs industriels Robur se déclinent en deux gammes principales. La gamme « Robur taille basse » propose des largeurs de 70 mm, 86 mm et 118 mm, offrant ainsi des options compactes adaptées aux espaces restreints. La gamme « Robur standard », quant à elle, propose des largeurs de 86 mm, 118 mm et 196 mm, répondant aux besoins de capacité accrue pour les charges plus importantes.

Les convoyeurs modulaires à chaîne à palette Robur sont constitués de profilés en aluminium anodisé modulaires, disponibles en structure ouverte ou monobloc selon les préférences de l'utilisateur.
Ces profilés assurent une ossature solide du convoyeur, garantissant une grande durabilité pour vos flux de production.

Les convoyeurs Robur sont des solutions éprouvées dans l'industrie, offrant robustesse, fiabilité et adaptabilité. Ils sont capables de fonctionner dans des environnements difficiles et de s'adapter à différents types de charges, ce qui en fait un choix idéal pour optimiser les processus de production et de manutention dans divers secteurs industriels. Que ce soit pour des charges lourdes ou des conditions de fonctionnement exigeantes, les convoyeurs Robur répondent à vos besoins avec efficacité et fiabilité.

FLEXTEND

Largeurs 65 à 200 mm

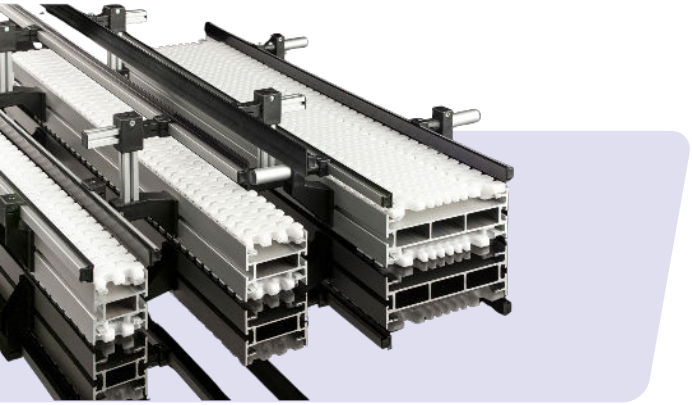

Le convoyeur Flextend se distingue par sa robustesse, son fonctionnement silencieux et par sa conception particulièrement novatrice grâce à un fonctionnement sans brin mou de chaine. Elle offre une efficience maximale pour les cinématiques complexes et une sécurité optimale pour le personnel.

Caractéristiques techniques :

- Vitesse maximale : 90 à 120 m/mn
- Niveau de Bruit : Environ 67 dB à 35 m/mn
- Encombrement réduit : Faible hauteur et petit rayon de courbure pour des géométries compactes
- Variante en largeur 90 mm avec flancs lisses, idéal pour les industries agro-alimentaire, cosmétique et pharmaceutique.

Fonctionnement sans brin mou pour une sécurité maximale du personnel

Performance optimale même dans des environnements exigeants

Conception durable pour une utilisation à long terme

Le convoyeur Flextend est la solution idéale pour les industries cherchant à optimiser leurs opérations avec un convoyeur fiable, efficace, compact et silencieux.

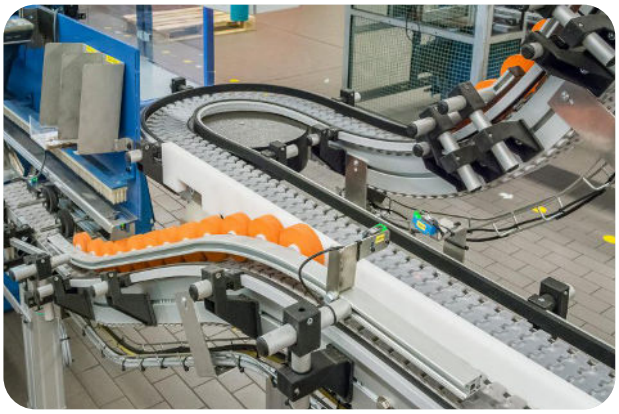

FLEXTEND WPC

Largeur 90 mm

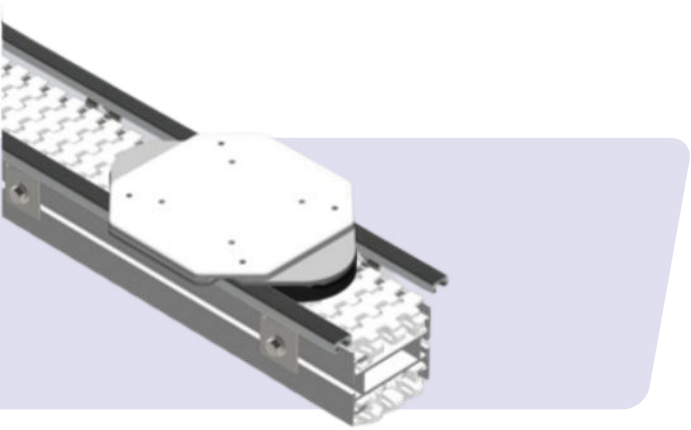

Le système de convoyage de pièces Flextend WPC est la réponse au transport de palettes porte-pièces provenant de nombreux secteurs, tels que l'industrie automobile ou l'industrie électrique et électronique, mais aussi la cosmétique par exemple.
Il est particulièrement adapté à l'interconnexion de machines et de postes de travail manuels, ainsi qu'à l'alimentation de pièces dans des processus de production et d'assemblage automatisés.
Sur la base de la gamme de convoyeurs modulaires Flextend, des composants supplémentaires sont utilisés pour construire le système WPC afin de permettre la bonne gestion du flux pour les lignes d'assemblage :

- Palettes porte-pièces en métal ou en plastique
- Composants de guidage des palettes
- Capteurs
- Aiguillages par vérin rotatif
- Butées simples ou butées amorties
- Stations d'indexage des palettes
- Système d'identification (RFID)

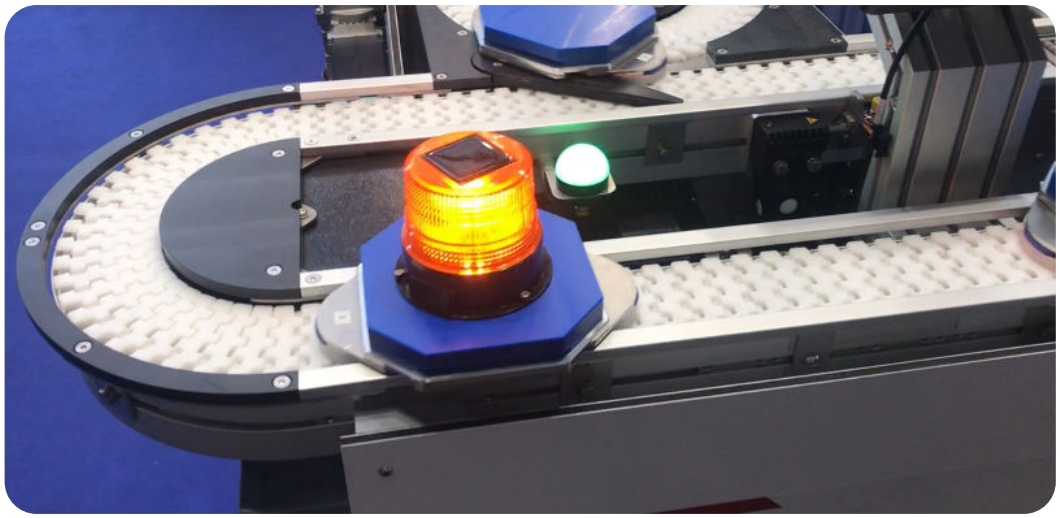

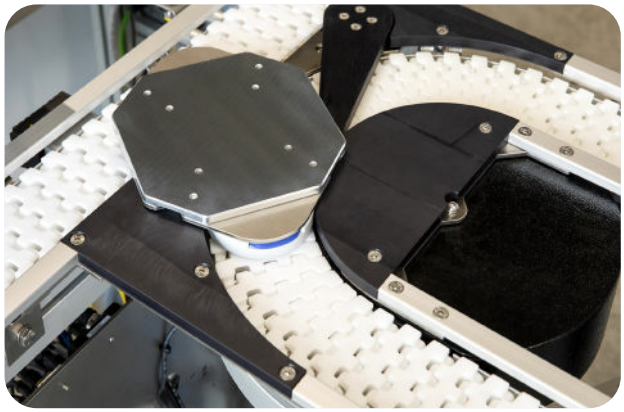

Charge maxi sur convoyeur 150 kg

Longueur maxi 20 mètres

Vitesse maxi 30 m/mn

Convoyeurs à bandes modulaires

faber
faber
faber
by hellomoov'

H'ECOFLEX

Largeurs 165 à 1028 mm

Le convoyeur industriel à tapis modulaire courbe h'ecoflex® est la solution économique, silencieuse et fiable pour le convoyage et l'accumulation de charges légères. Grâce à sa conception innovante, il est parfaitement adapté aux produits larges et offre une flexibilité exceptionnelle dans les espaces restreints.

Les tapis modulaires plastiques courbes, avec un pas de 25 mm, permettent de réduire le diamètre d'enroulement aux extrémités du convoyeur, facilitant ainsi le transfert des produits sur les équipements amont et aval.

En outre, sa structure compacte et son faible diamètre d'enroulement facilitent son installation et sa maintenance, faisant de la gamme h'ecoflex® une option idéale pour diverses applications industrielles.

La modularité de notre convoyeur h'ecoflex® permet également une évolution aisée des lignes de production, offrant ainsi une flexibilité afin de s'adapter aux besoins d'évolution de votre entreprise.

Disponible dans une large gamme de largeurs, allant de 165 à 1028 mm, le convoyeur industriel h'ecoflex® offre une grande possibilité d'adaptation aux dimensions de vos produits.

Avec une vitesse allant jusqu'à 40 m/mn et une longueur pouvant atteindre 15 m en fonction de la charge et de la géométrie du convoyeur, notre convoyeur industriel h'ecoflex® répondra à la plupart des exigences de votre processus de production.

FLEXTOO

Largeurs 227 à 647 mm

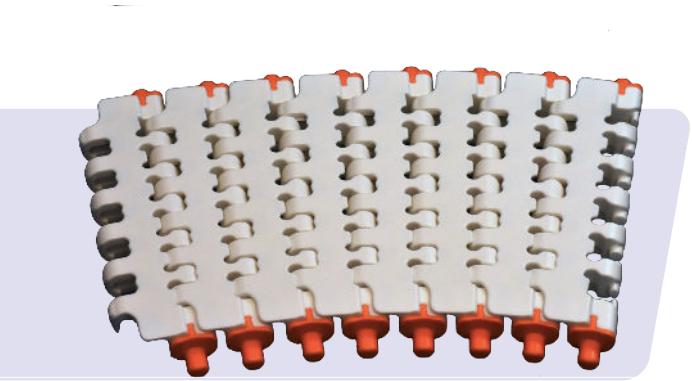

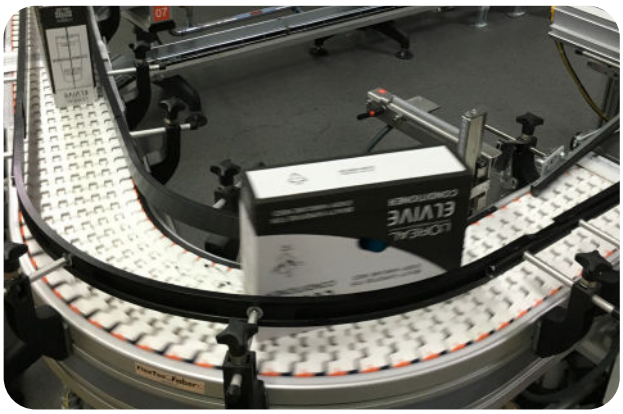

Les convoyeurs Flextoo offrent une solution polyvalente et fiable pour le transport de divers produits dans les environnements industriels. Ce convoyeur industriel est conçu avec un passage de câbles intégré à la structure aluminium du convoyeur.
Les convoyeurs Flextoo sont disponibles dans une gamme de dimensions adaptées aux besoins spécifiques de chaque application, les largeurs de convoyeur allant de 227 mm à 647 mm.
Cette variété de dimensions permet de s'adapter à différentes tailles de produits et de charges, offrant ainsi une flexibilité dans la conception du système de convoyage.

Les différents convoyeurs industriels Flextoo :

Les convoyeurs à tapis Flextoo Alu sont construits avec une structure robuste en aluminium, ce qui les rend résistants et capables de supporter des charges importantes.

Ils sont idéaux pour le transport de cartons, de produits suremballés et d'autres produits encombrants. Ces convoyeurs offrent un fonctionnement silencieux, contribuant ainsi à un environnement de travail plus agréable.

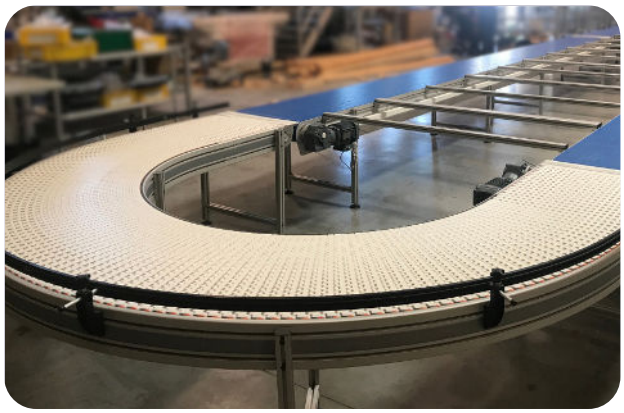

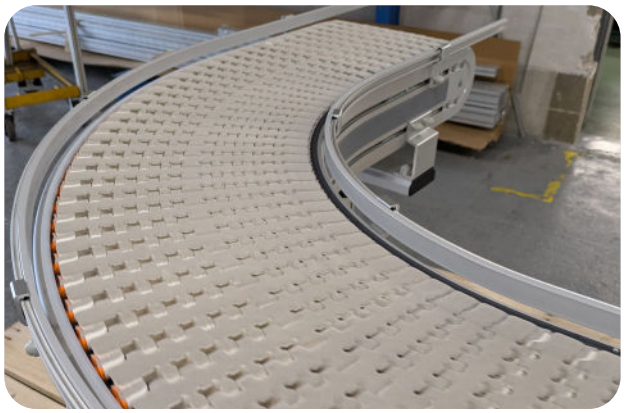

FLEXTOO INOX

Largeurs 232 à 651 mm

Pour les environnements nécessitant une résistance supérieure à la corrosion, les convoyeurs Flextoo inox sont une excellente option. Fabriqués en acier inoxydable de haute qualité, ils sont conçus pour résister aux conditions les plus exigeantes.

Ils conviennent parfaitement aux industries alimentaires, pharmaceutiques et autres applications où l'hygiène et la durabilité sont essentielles.

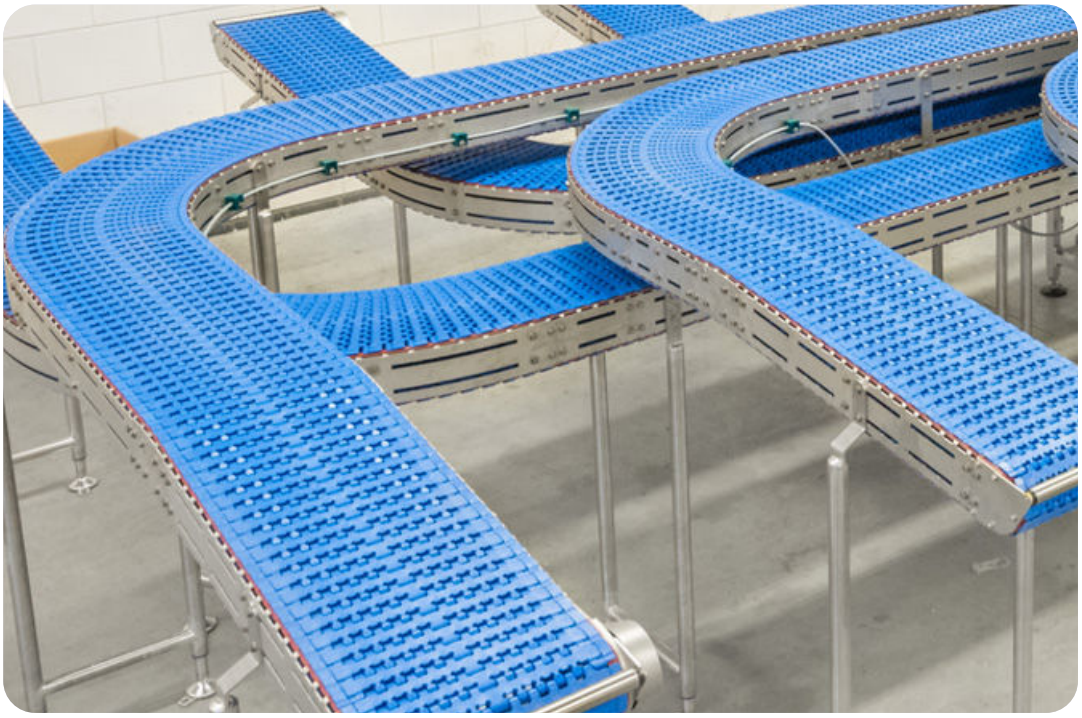

CAB

Largeurs 165 à 1800 mm

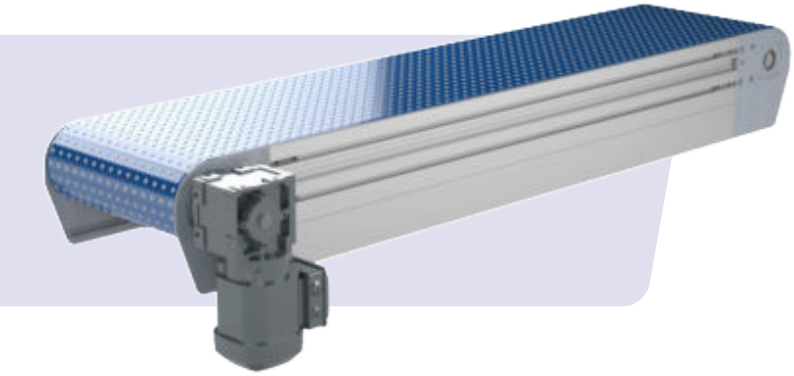

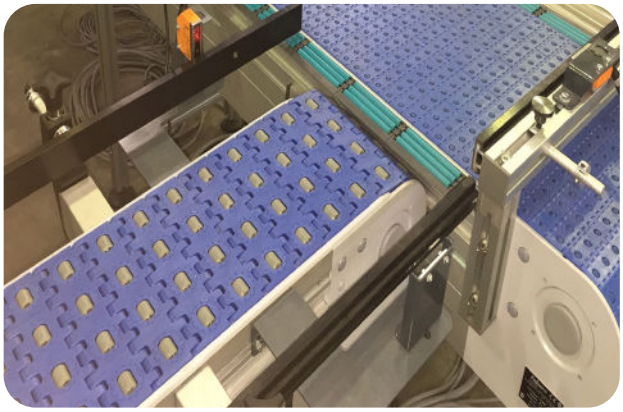

Le système de convoyage CAB est un équipement industriel robuste et silencieux, idéal pour le convoyage et la manipulation de cartons ou de produits encombrants. Grâce à sa structure modulaire, sa grande plage de largeurs (de 165 mm à 1800mm) et la variété de bandes modulaires disponibles, il peut réaliser plusieurs fonctions au-delà du simple convoyage comme le stockage, le positionnement, le déplacement et l'orientation des produits.

Grâce aux tapis modulaires à galets libres, le stockage sans pression des produits est possible sur des longueurs de plus de 20 mètres et permet de facilité la gestion de flux tout en évitant la détérioration des produits accumulés.

Un des principaux atouts du système de convoyage CAB réside dans la capacité d'appliquer plusieurs mouvements aux produits transportés avec un seul convoyeur. Equipés de tapis à billes multidirectionnelles ou de galets orientés, les convoyeurs CAB permettent des fonctions de manipulation telles que :

- Le transfert perpendiculaire sur un 2nd convoyeur
- L'éjection de produits non-conformes
- La mise en référence sur un bord fixe
- La création d'un pas entre les produits
- L'accélération ou le ralentissement sur une partie du convoyeur voire même l'inversion du sens de déplacement des produits
- Le pivotement à 90° ou à 180°

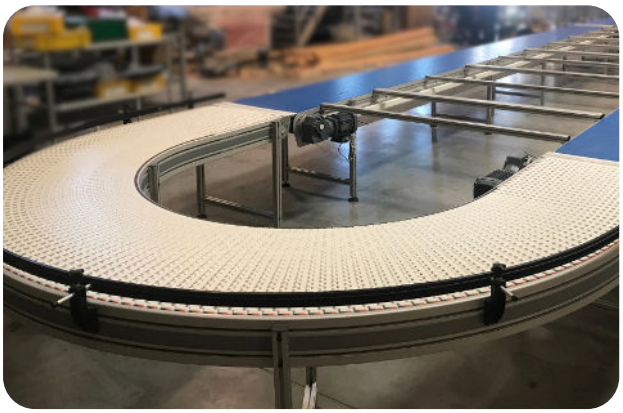

Les avantages de ce système de manipulation, ne nécessitant aucun équipement supplémentaire, sont les suivants :

- La compacité du système de manipulation et le gain de surface au sol
- La sécurité optimale assurée au personnel travaillant à proximité
- L'absence de matériel pneumatique permet quant à lui :
    - La réduction de la consommation d'énergie
    - La réduction des coûts d'installation
    - La limitation du bruit ambiant
    - La facilité d'intégration dans la ligne de production

Des tests sont effectués dans nos ateliers lors de la phase d'études afin de valider les fonctions proposées, garantissant une solution sur-mesure adaptée au cahier des charges.
La conception du convoyeur CAB et l'utilisation de composants à faible friction permet de réduire la consommation énergétique et augmente la durée de vie du matériel. Il offre également une maintenance simple et rapide, minimisant ainsi les temps d'arrêt de la production.

CMD ALU

Largeurs 163 à 926 mm

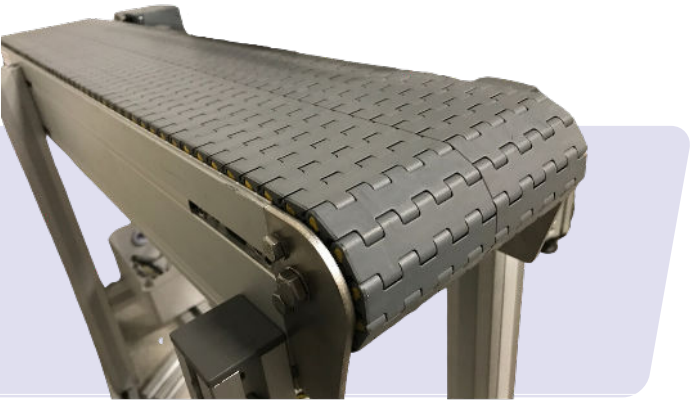

Les convoyeurs modulaires droits CMD sont des convoyeurs industriels qui offrent une solution polyvalente pour le transport de charges dans différents environnements industriels. Les convoyeurs modulaires droits CMD répondent aux besoins de nombreux secteurs industriels.
Leur conception robuste, leur fonctionnement silencieux et leur modularité en font un choix fiable et adapté pour le transport de produits sur des lignes de production.

Ces convoyeurs industriels rectilignes offrent une large gamme de largeurs, allant de 163 mm à 926 mm. Leur structure en aluminium modulaire permet une évolution facile des lignes de convoyage. Ces convoyeurs sont choisis pour leur plus petit diamètre d'enroulement que le CAB qui facilite le transfert en bout des petits produits.

De plus, leur fonctionnement silencieux garantit un environnement de travail agréable et leur conception assure une sécurité optimale pour le personnel.

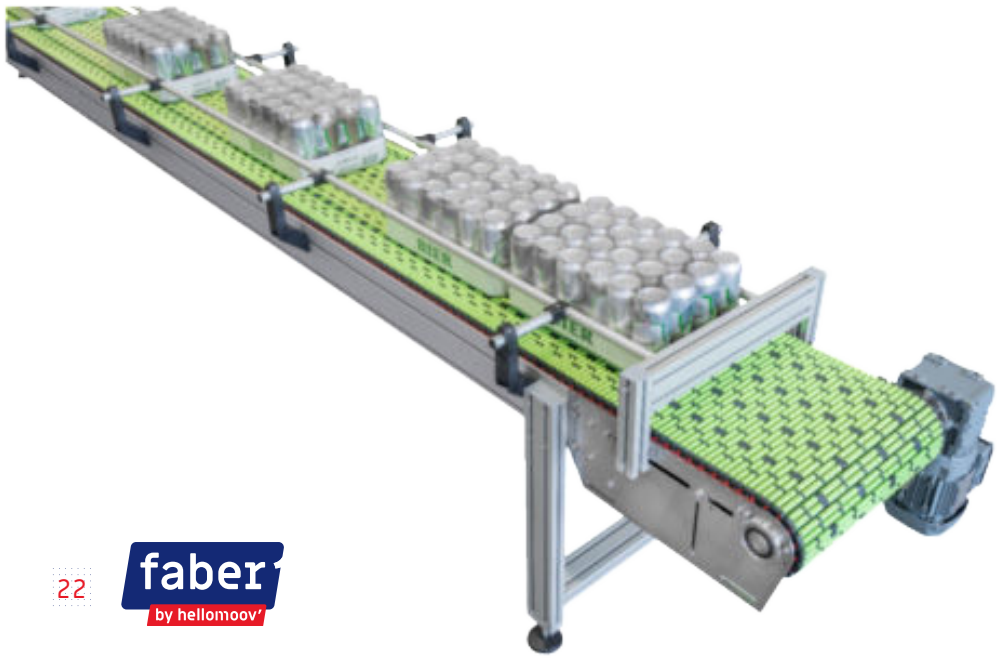

CMD INOX

Largeurs 125 à 1000 mm

Ces convoyeurs industriels en acier inoxydable offrent les mêmes avantages que la version en aluminium, mais avec une structure modulaire en inox. Cette caractéristique les rend facilement nettoyables, ce qui est essentiel dans les environnements où l'hygiène est primordiale.
Leur fonctionnement silencieux et leur sécurité optimale pour le personnel restent des caractéristiques clés de cette version.

Faber c'est aussi

Hellomoov® 2024-10/F/C/PLCO

Téléchargez nos documentations sur faber.fr et découvrez nos vidéos sur Youtube : Faber SAS

FABER

Rue Henri Dunant
Zone Industrielle
08140 Bazeilles

+33 (0)3 24 27 03 29
faber@hellomoov.com
www.faber.fr

H'FACTORY

36 rue Isaac Asimov
ZAC La Maladière
38300 Bourgoin-Jallieu

+33 (0)1 43 89 21 22
hfactory@hellomoov.com
www.h-factory.fr

ELCOM

1 rue Isaac Asimov
ZAC La Maladière
38300 Bourgoin-Jallieu

+33 (0)4 74 43 99 61
elcom38@hellomoov.com
www.elcom.fr

DOCCONWCOM